2. Снимите переднюю решетку.
3. Снимите кронштейн фары.
4. Сдвиньте бачок радиатора в центральную часть автомобиля, потяните левую фару вперед и отсоедините разъем. Потяните правую фару вперед и отсоедините разъем.

Внимание:
После установки фар сделайте регулировку направления света фар.

ЗАМЕНА ЛАМП

Внимание:
- **Для замены всех ламп снимите фару.**
- **Если ксеноновая лампа установлена в патрон неплотно, может происходить утечка тока или коронный разряд. Это может привести к расплавлению лампы, разъема, корпуса и т.д.**
- **После установки ламп сделайте регулировку направления света фар.**
- **Не разбивайте перегоревшие ксеноновые лампы, а утилизируйте, завернув их в виниловую пленку.**

1. Снимите минусовый кабель аккумулятора и предохранитель источника питания.
2. Снимите фару с автомобиля.
3. Снимите коробку стартера.
4. Снимите фиксатор патрона лампы.
5. Освободите удерживающую пружину и снимите лампу.

Наружная сторона фары: (ближний свет) 35 Вт (D2S)



Внутренняя сторона фары (дальний свет): 12V 60 Вт (HB3)
Лампа габаритного фонаря: 12V 5 Вт

ЭЛЕКТРОСХЕМА

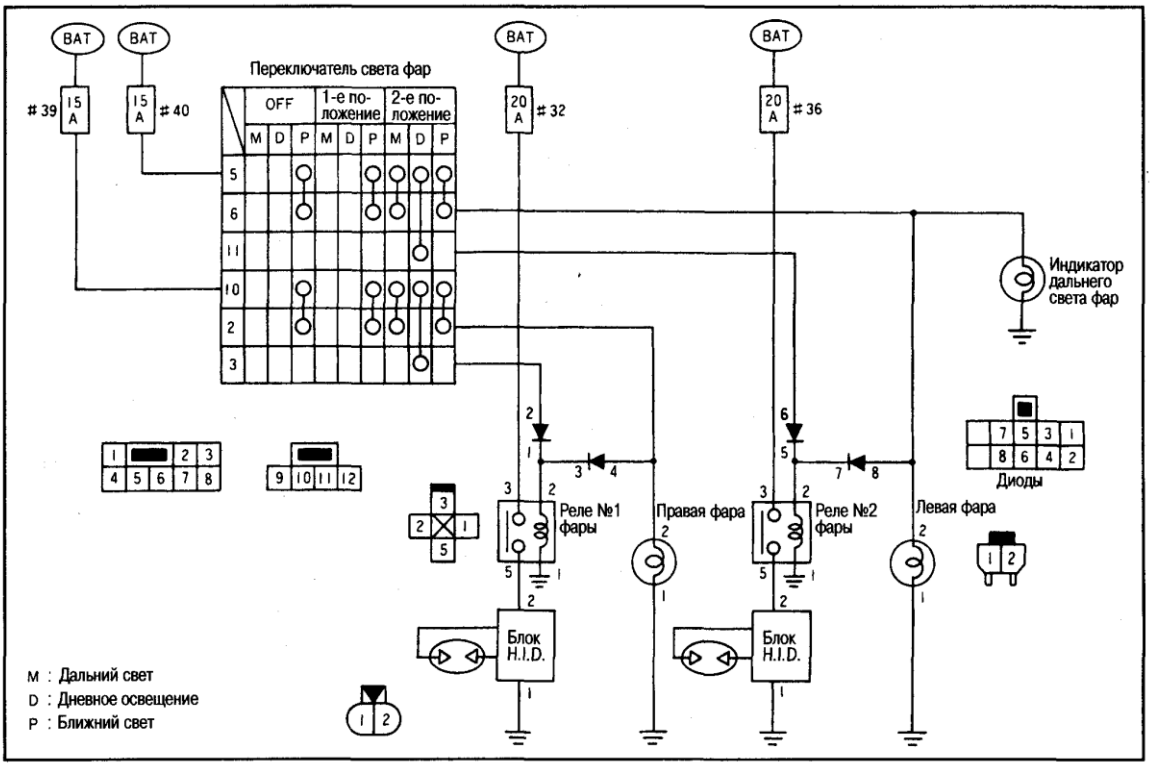

Внимание:
- **Запрещается диагностика блока управления H.I.D с помощью тестера.**
- **Запрещается разборка электропроводки блока управления H.I.D (электропроводки патрона лампы, электропроводки блока управления).**

Примечание:
- Непосредственно после включения фар интенсивность свечения и спектр света меняется, однако это не является неисправностью.
- Если после длительного включения лампы кратковременно выключить ее, а затем вновь включить, некоторое время лампа может светить красноватым светом, однако это не является неисправностью.
- К концу срока службы лампы яркость ее свечения может резко падать, она может периодически мигать или светить красноватым светом.

РЕГУЛЯТОР НАКЛОНА ФАР

ЭЛЕКТРОСХЕМА

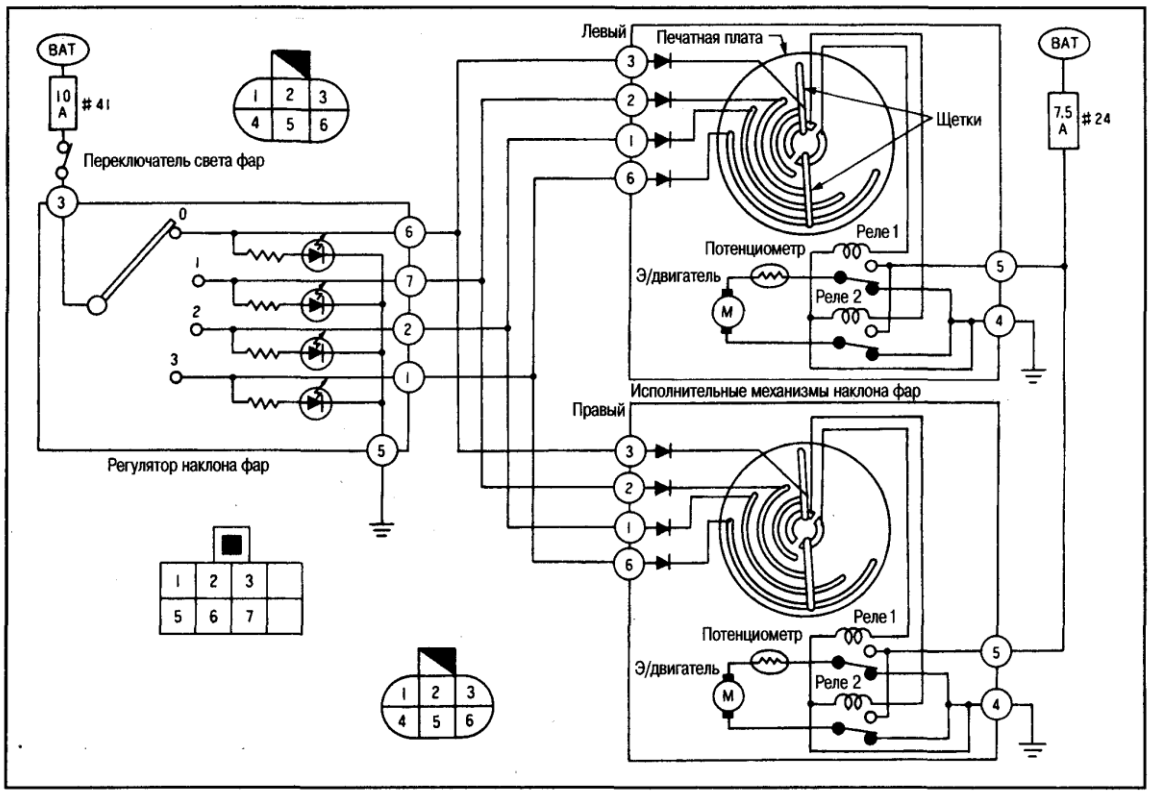

ОБОГРЕВАТЕЛЬ ЗАДНЕГО СТЕКЛА И ОБОГРЕВАТЕЛИ ЗЕРКАЛ

РАСПОЛОЖЕНИЕ КОМПОНЕНТОВ



ЭЛЕКТРОСХЕМА (см. рис. на след. стр.)

СТАНДАРТНЫЕ ВХОДНЫЕ И ВЫХОДНЫЕ СИГНАЛЫ БЛОКА УПРАВЛЕНИЯ ТАЙМЕРОМ

№ контакта	Сигнал	Условия измерения			Стандартные напряжения, V
		Ключ зажигания	Действия		
8	Сигнал выключателя обогревателя заднего стекла	OFF	Выключатель обогревателя заднего стекла	ON (кнопка нажата)	Прибл. 0
				OFF	Прибл. 12
9	Сигнал управления реле обогревателя заднего стекла	ON	Выключатель обогревателя заднего стекла	ON	Прибл. 0 (*)
				OFF	Прибл. 12
11	Напряжение аккумулятора	OFF	-		Прибл. 12
12	Источник питания IGN	ON	-		Прибл. 12
18	«Масса»	ON	-		Прибл. 0

(*): Во время работы обогревателя заднего стекла (в течение прибл. 15 мин.)