Heckscheiben-Wischer und -Waschanlage/Schaltplan

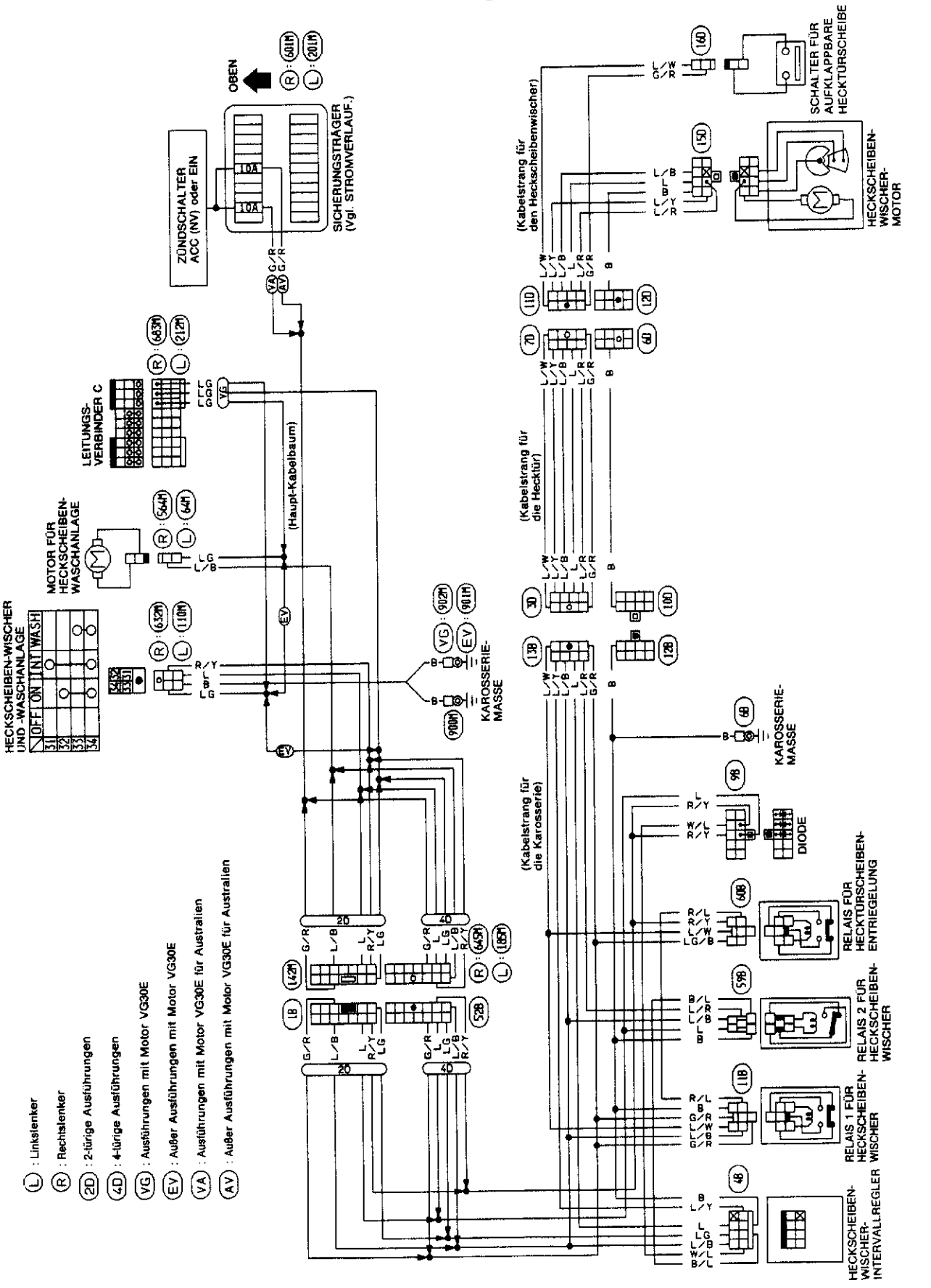

SEL017T

Haupt-Kabelbaum/Motorraum

RECHTSLENKER MIT MOTOR AUSSER KA24E UND VG30E

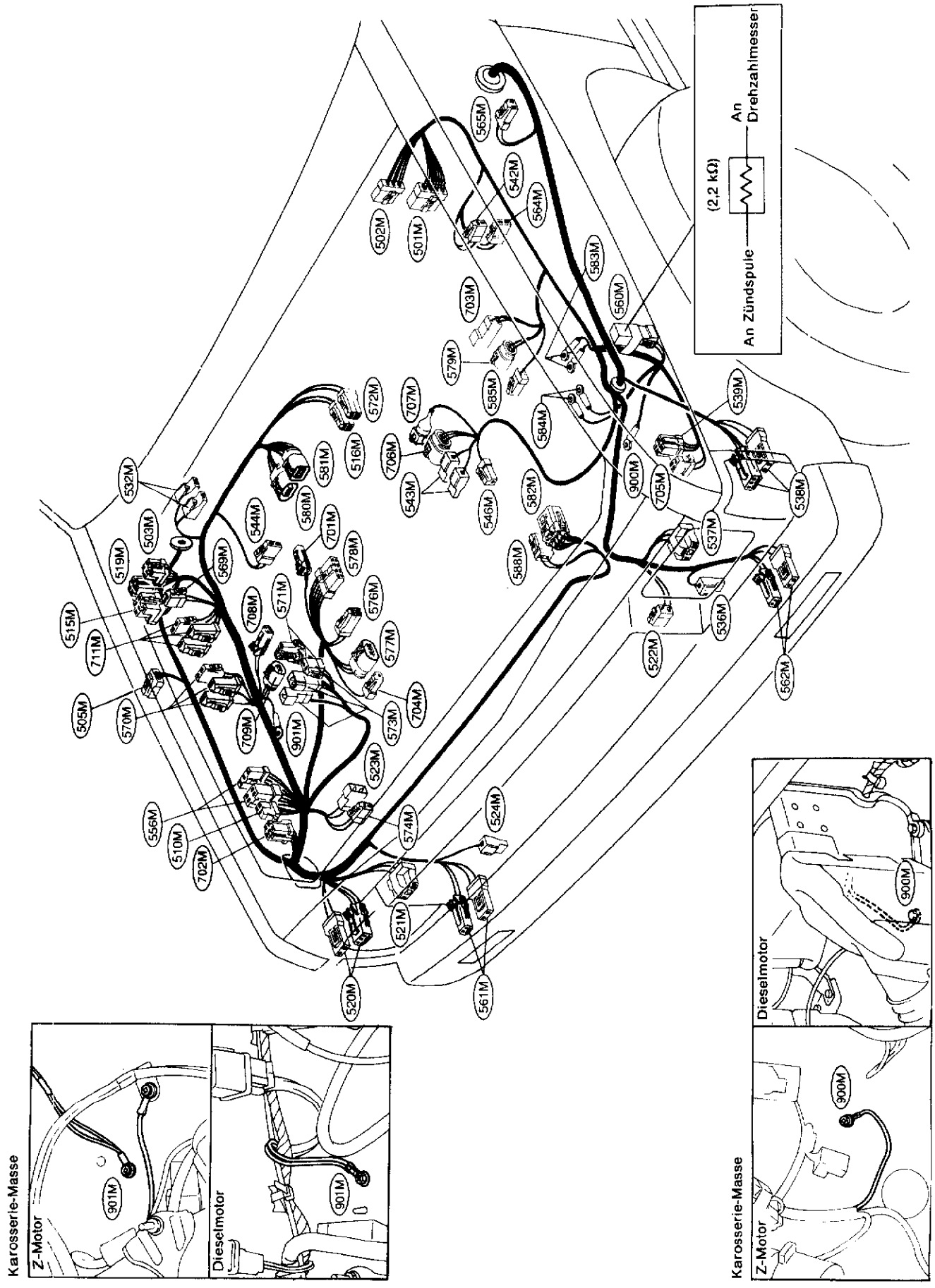

501M : Scheibenwischer-Intervallregler (Mit Intervallregler)
502M : Scheibenwischermotor
503M : Relais für Startautomatik (Ausführungen mit Z- und NA-Motor)
505M : Seitlicher Richtungsblinker, re. (Pickup)
510M : Signalhorn-Relais (Außer für Europa)
515M : Leuchten-Warnrelais
516M : Vorwiderstand
519M : Relais für Nebelschlußleuchten (Für Europa)
520M : Begrenzungsleuchte, re. (Terrano)
521M : Scheinwerfer, re.
522M : Niederdruckschalter (Außer für Europa)
523M : Leitungssicherung (Ausführungen mit Dieselmotor)
524M : Signalhorn, re. (Außer für Australien)
532M : F.I.C.D.-Magnetventil (Außer für Europa)
536M : Signalhorn, li.
537M : Scheinwerfer, li.
538M : Begrenzungsleuchte, li. (Terrano)
539M : Relais der Klimaanlage (Außer für Europa)
542M : Motor für Scheibenwaschanlage
543M : Zündverteiler (Ausführungen mit Z-Motor)
544M : Schalter für Bremsflüssigkeitsstands-Kontrolleuchte
545M : Kompressor (Ausführungen mit Z-Motor außer für Europa)
556M : Steuergerät für Dim-Dip-Lichtanlage (Für Europa)
560M : Widerstand und Kondensator
561M : Vorderer Richtungsblinker, re. (Außer für Europa)
562M : Vorderer Richtungsblinker, li. (Außer für Europa)
564M : Heckscheibenwischer-Motor (Terrano)
565M : Seitlicher Richtungsblinker, li. (Pickup)
569M : Vorwiderstand (Ausführungen mit Dieselmotor)
570M : Glührelais 1 oder Relais 1 für Ansaugluftvorwärmung (Ausführungen mit Dieselmotor)
571M : Leitungssicherung (Ausführungen mit Ottomotor)
572M : Glühkerze oder Ansaugluftvorwärmung (Ausführungen mit Dieselmotor)
573M : Leitungssicherung (Ausführungen mit Dieselmotor)
574M : Leitungssicherung (Terrano)
576M : An (4E) (Ausführungen mit Ottomotor mit in Drehstromgenerator eingebautem IC-Spannungsregler)
577M : An (3E) (Mit einstellbarem Stoßdämpfer)
578M : An (2E) (Ausführungen mit Ottomotor)
An (203E) (Ausführungen mit Dieselmotor)
579M : Kraftstoff-Filter (Ausführungen mit Dieselmotor)
580M : Vergaser
581M : Vergaser
582M : An (225E) (Ausführungen mit Dieselmotor)
583M : Widerstand (Ausführungen mit Z-Motor)
584M : Zündspule
585M : Schalter für Unterdruck-Warnleuchte der Bremsanlage (Ausführungen mit Dieselmotor)
588M : An (224E) (Ausführungen mit Dieselmotor)
701M : An (31E) (Ausführungen mit NA-Motor)
An (211E) (Ausführungen mit Dieselmotor)
702M : Relais für Kraftstoff-Heizung (Ausführungen mit Dieselmotor für Europa)
703M : An Nebenkabelstrang für den Motor (Ausführungen mit Dieselmotor für Europa)
704M : An (27E) (Ausführungen mit Ottomotor außer für Australien)
705M : Signalhorn-Relais (Für Europa)
706M : Zündverteiler (Ausführungen mit NA-Motor)
707M : Unterdruck-Steuerungsmagnetventil (Ausführungen mit NA-Motor)
708M : Kraftstoffrücklauf-Magnetventil (Ausführungen mit NA-Motor)
709M : Unterdruckschalter (Ausführungen mit NA-Motor)
711M : Glührelais 2 oder Relais 2 für Ansaugluftvorwärmung (Ausführungen mit Dieselmotor: Typ 1)
900M : Karosserie-Masse
901M : Karosserie-Masse

SEL048T

Haupt-Kabelbaum/Fahrgastraum (Forts.)

RECHTSLENKER BEI TERRANO

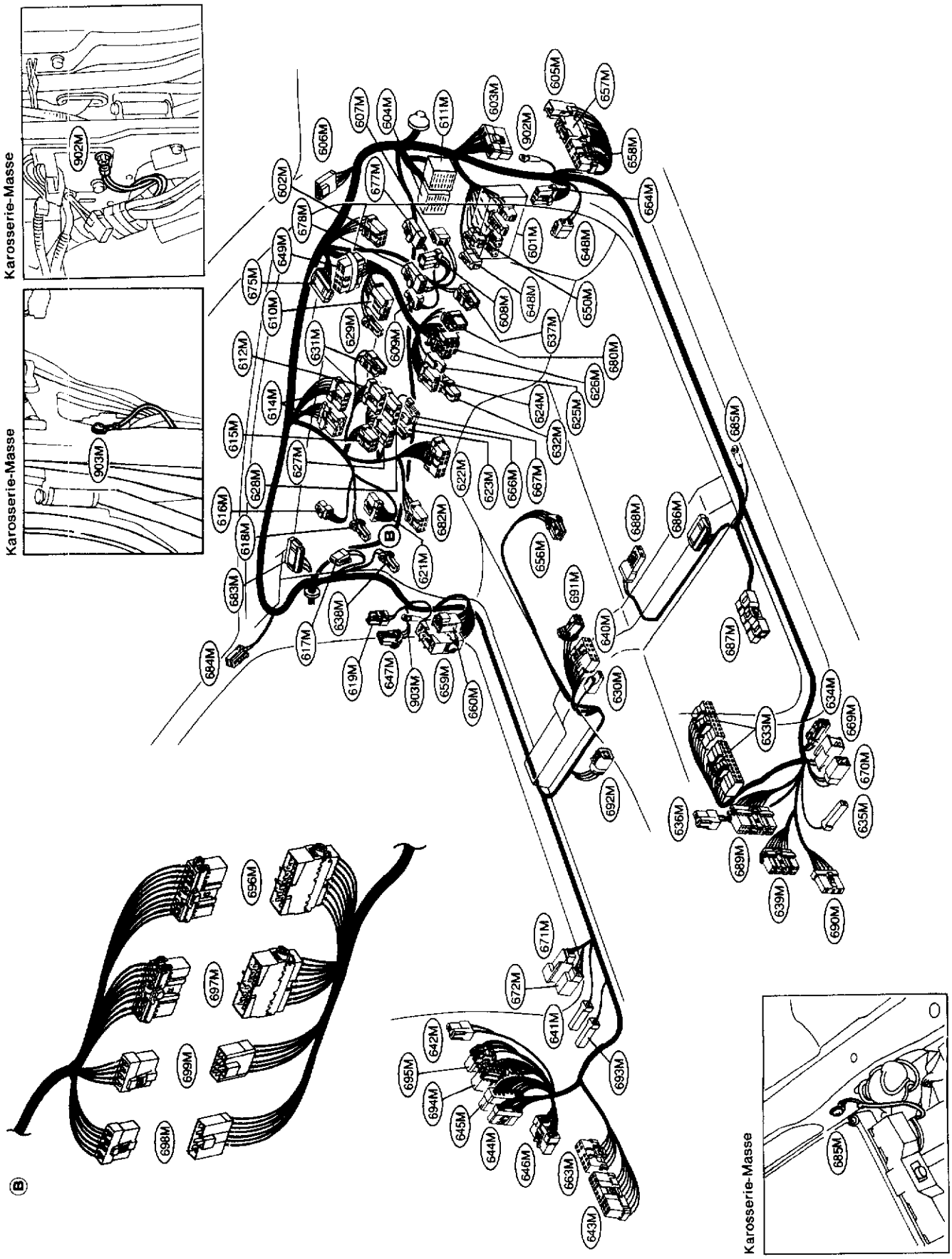

601M : Sicherungsträger
602M : Kraftstoffpumpen-Steuergerät (Mit elektrischer Kraftstoffpumpe) (Ausführungen mit Motor Z24S)
603M : Prüf-Steckverbinder
604M : S.M.J. (An 501)) (Außer Ausführungen mit Motor VG30E)
605M : An Tür-Kabelstrang, re. (Ausführungen mit Motor Z24S)
606M : An Kabelstrang für die Innraumleuchte
607M : Übergas-Schalter (Ausführungen mit A/T)
608M : Kombinationsblinkgeber
609M : Bremslichtschalter
610M : Zündschalter
611M : S.M.J. (An 538)) (Ausführungen mit Motor VG30E)
612M : Gebläseschalter
614M : An Kabelstrang für die Klimaanlage
615M : Schalter der Klimaanlage (Ausführungen mit Motor VG30E)
616M : Temperatursteuerungs-Verstärker (Ausführungen mit Motor VG30E)
617M : Gebläsemotor
618M : An Kabelstrang für die Handschuhfachleuchte
619M : Akustisches Hinweissignal
621M : Widerstand (Ausführungen mit Motor VG30E)
622M : Tonträger
623M : Zigarettenanzünder
624M : Wischerschalter
625M : Signalhorn-Schalter
626M : Beleuchtungsschalter
627M : Schalter für Warnblinkanlage
628M : Schalter für Heckscheibenheizung
629M : Zündschlüssel-Beleuchtung
630M : Feststellbremsschalter (Mittelhebel)
631M : Heizungs-Beleuchtung
632M : Schalter für Heckscheiben-Wischer und -Waschanlage
633M : A/T-Steuergerät
634M : Kontaktschalter für die vordere Seitentür, re.
635M : Kontaktschalter für die hintere Seitentür, re.
636M : Fond-Lautsprecher, re.
637M : Fußraumleuchte, re.
638M : Fußraumleuchte, li.
639M : Verstärker für Fond-Lautsprecher

640M : An Kabelstrang für die Konsole
641M : Kontaktschalter für die vordere Seitentür, li.
642M : Fond-Lautsprecher, li.
643M : Glühzeit-Steuergerät (Ausführungen mit Motor TD27: Typ 1)
644M : An 518
645M : An 528
646M : An 558
647M : Sicherheitsgurt-Impulsgeber (Außer Ausführungen mit Motor VG30E)
648M : Trennschalter (Ausführungen mit Motor VG30E)
649M : Diode
650M : Trennschalter (Ausführungen mit Motor Z24S)
656M : Overdrive-Schalter und Wählbereich-Anzeigeleuchte (Ausführungen mit A/T)
657M : An Kabelstrang für die vordere Seitentür, re.
658M : An Kabelstrang für die vordere Seitentür, re.
659M : An Kabelstrang für die vordere Seitentür, li.
660M : An Kabelstrang für die vordere Seitentür, li.
663M : Glühzeit-Steuergerät (Ausführungen mit Motor TD27: Typ 2)
664M : Verstärker für elektrischen Fensterheber
666M : Zigarettenanzünder-Beleuchtung
667M : Aschenbecher-Beleuchtung
669M : An Kabelstrang für die hintere Seitentür, re.
670M : An Kabelstrang für die hintere Seitentür, re.
671M : An Kabelstrang für die hintere Seitentür, li.
672M : An Kabelstrang für die hintere Seitentür, li.
675M : Leitungsverbinder B (Ausführungen mit Motor VG30E)
677M : A.S.C.D.-Kupplungsschalter (SE-Ausführung mit M/T)
678M : A.S.C.D.-Rückstellschalter (SE-Ausführung)
680M : A.S.C.D.-Schalter (SE-Ausführung)
682M : Verstärker für Audioanlage (Ausführungen mit Motor VG30E)
683M : Leitungsverbinder C (Ausführungen mit Motor VG30E)
684M : Lautsprecher, li. (Ausführungen mit Motor VG30E)

685M : Karosserie-Masse (Ausführungen mit Motor VG30E)
686M : Leitungsverbinder A (Ausführungen mit Motor VG30E)
687M : E.C.C.S.-Steuergerät (Ausführungen mit Motor VG30E)
688M : Sicherheitsgurt-Kontaktschalter (Ausführungen mit Motor VG30E)
689M : Verstärker für Front-Lautsprecher (Ausführungen mit Motor VG30E)
690M : Hintere Kombinationsleuchte, re.
691M : An Kabelstrang für die Konsole (Ausführungen mit Motor VG30E)
692M : Katalysatortemperatur-Sensor (Ausführungen mit Motor VG30E)
693M : Tür-Kontaktschalter, hinten, li.
694M : An 538
695M : An 608
696M : Zwischensteckverbinder 2
697M : Zwischensteckverbinder 3
698M : Zwischensteckverbinder 4
699M : Zwischensteckverbinder 5
902M : Karosserie-Masse (Ausführungen mit Motor VG30E)
903M : Karosserie-Masse

Diode 649M

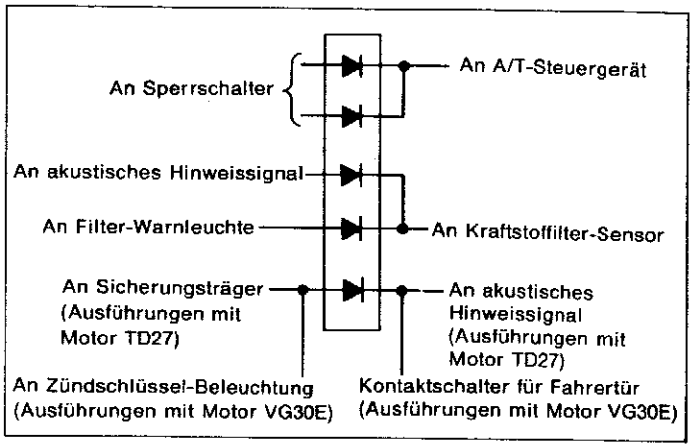

SEL056T

Kabelstränge für die Karosserie und das Fahrgestell (Forts.)

TERRANO (4-türige Ausführungen)

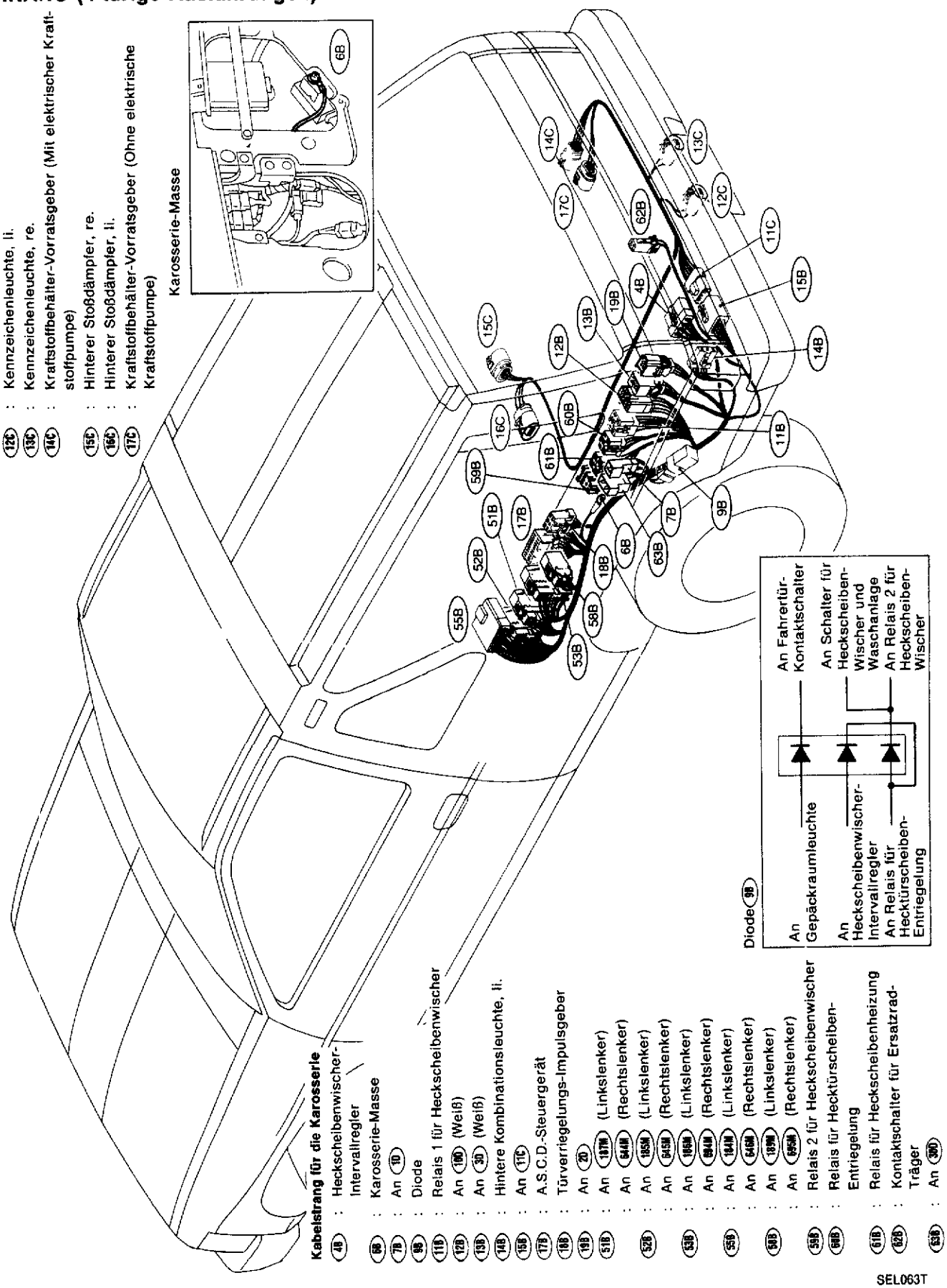

Kabelstränge für die Hecktür und den Heckscheiben-Wischer

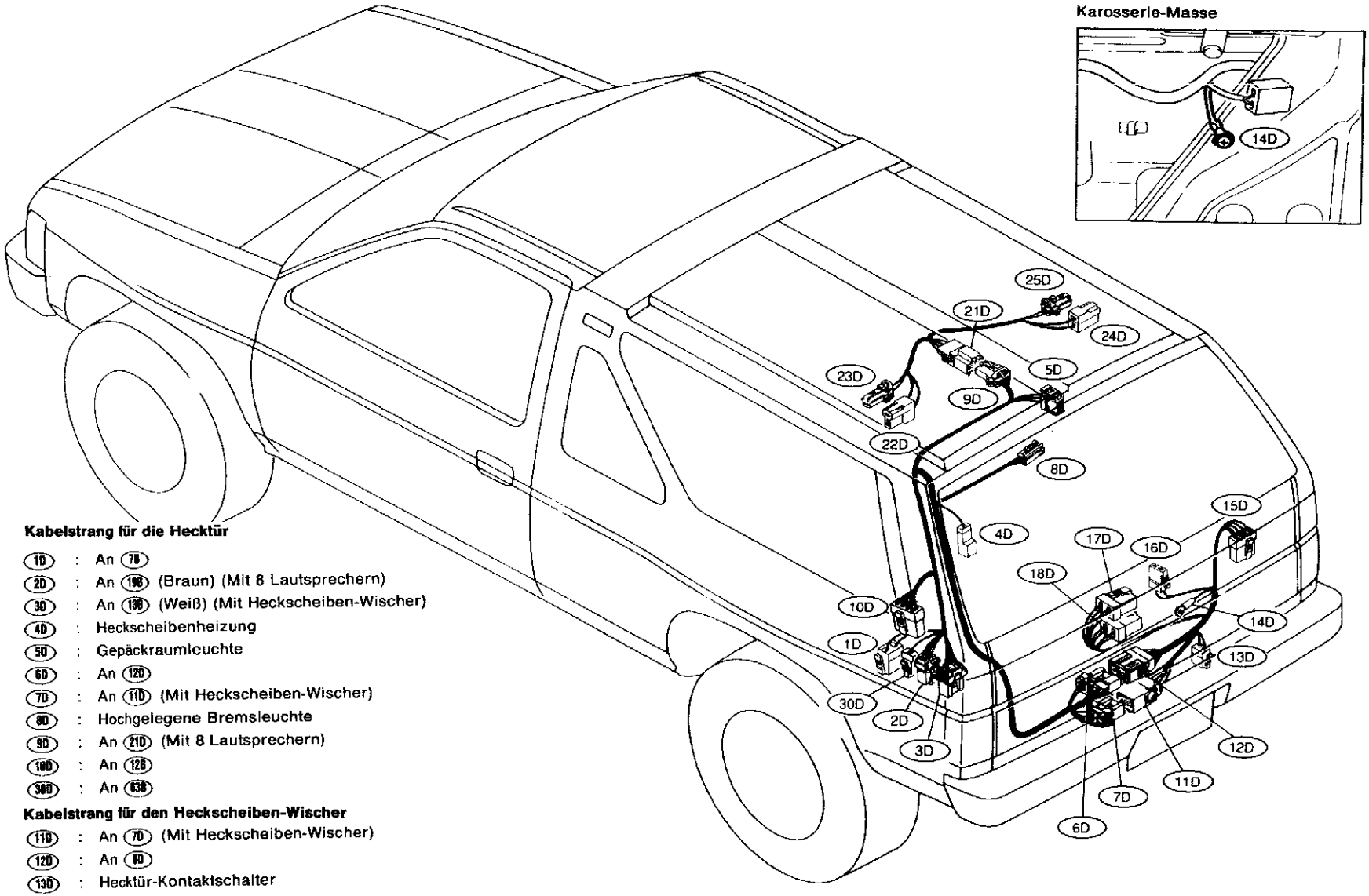

Kabelstrang für die Hecktür

(1D) : An (78)
(2D) : An (19B) (Braun) (Mit 8 Lautsprechern)
(3D) : An (13B) (Weiß) (Mit Heckscheiben-Wischer)
(4D) : Heckscheibenheizung
(5D) : Gepäckraumleuchte
(6D) : An (12D)
(7D) : An (11D) (Mit Heckscheiben-Wischer)
(8D) : Hochgelegene Bremsleuchte
(9D) : An (21D) (Mit 8 Lautsprechern)
(10D) : An (12B)
(30D) : An (63B)

Kabelstrang für den Heckscheiben-Wischer

(11D) : An (7D) (Mit Heckscheiben-Wischer)
(12D) : An (6D)
(13D) : Hecktür-Kontaktschalter
(14D) : Karosserie-Masse
(15D) : Heckscheibenwischer-Motor (Mit Heckscheiben-Wischer)
(16D) : Kontaktschalter für aufklappbare Hecktürscheibe (Mit Heckscheiben-Wischer)
(17D) : Entriegelungsmagnetventil für aufklappbare Hecktürscheibe (SE-Ausführung)
(18D) : Auslöser für elektrische Zentralverriegelung

Kabelstrang für Dach-Lautsprecher

(21D) : An (9D)
(22D) : Tiefton-Lautsprecher, li.
(23D) : Hochton-Lautsprecher, li.
(24D) : Tiefton-Lautsprecher, re.
(25D) : Hochton-Lautsprecher, re.

SEL064T