Материал – латунь

Количество 10 шт.

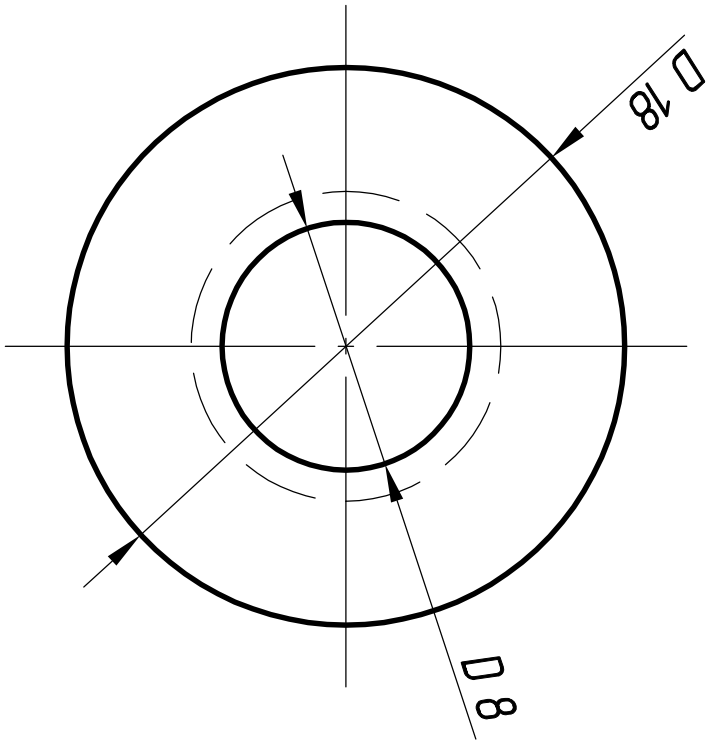

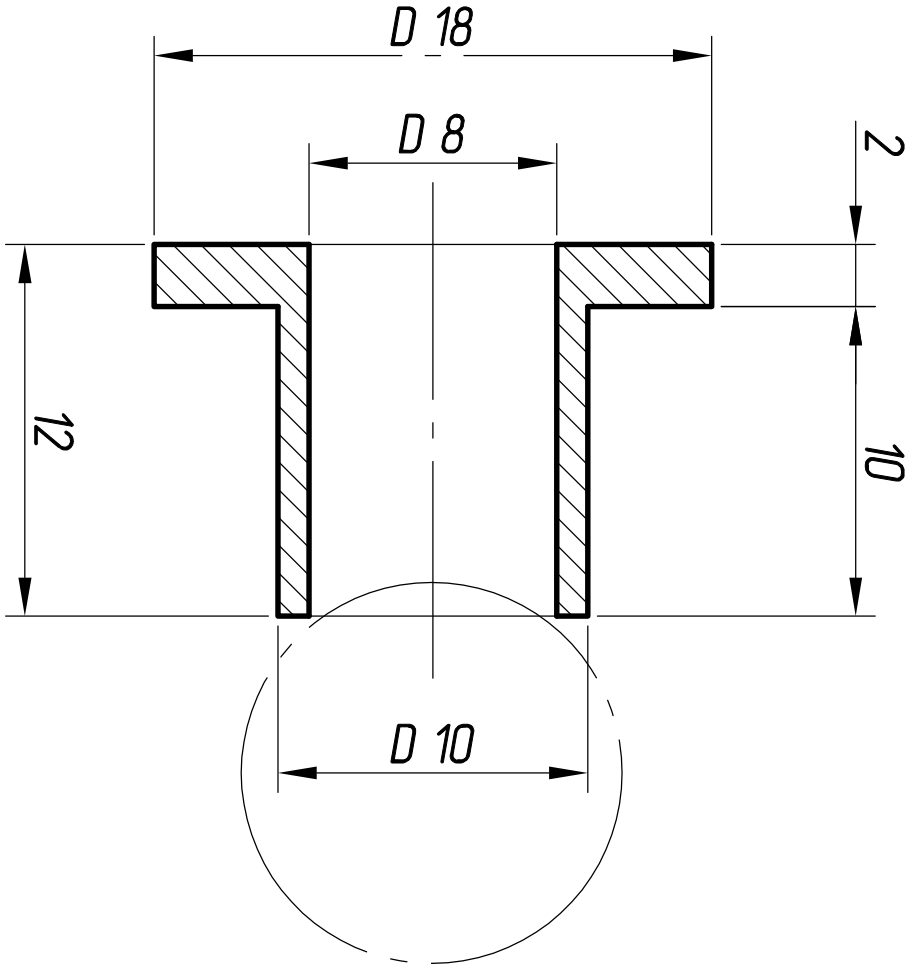

PDF created with pdfFactory Pro trial version www.pdffactory.com

Ось 1 – М8, длина от шляпы до резьбы 55 мм. 2 шт.
Ось 2 – М8, длина от шляпы до резьбы 45 мм. 2 шт.

PDF created with pdfFactory Pro trial version www.pdffactory.com