Двигатель Z24i

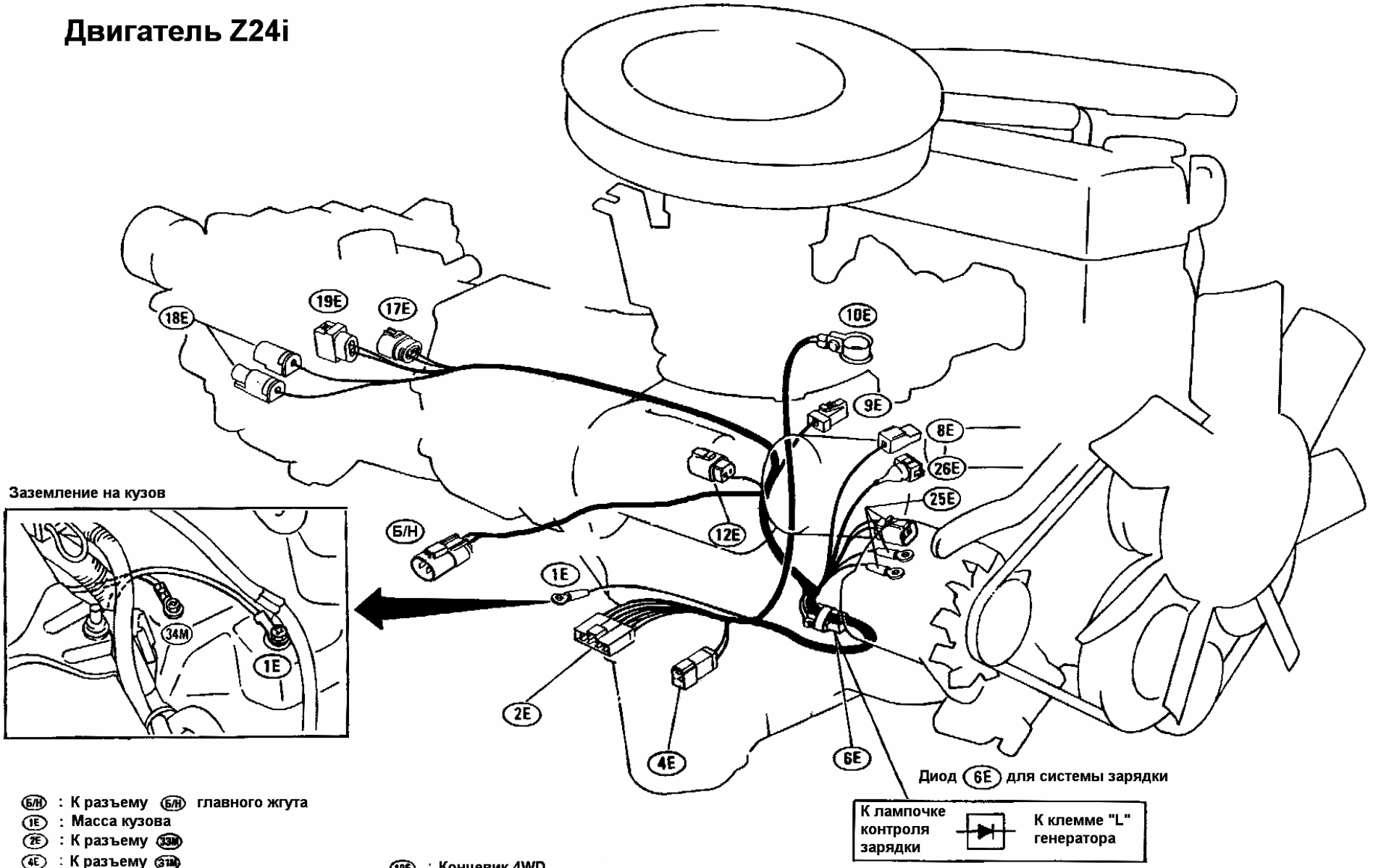

Б/Н : К разъему Б/Н главного жгута
1E : Масса кузова
2E : К разъему 33M
4E : К разъему 31M
6E : Диод
8E : Датчик температуры (для указателя)
9E : Концевик давления масла
10E : Аккумулятор (плюсовая клемма)
12E : Стартер
17E : Концевик заднего хода
18E : Концевик 4WD раздаточной коробки
19E : Концевик нейтрального положения КПП
20E : К разъему 12M
25E : Генератор
26E : Датчик температуры (для ECU)

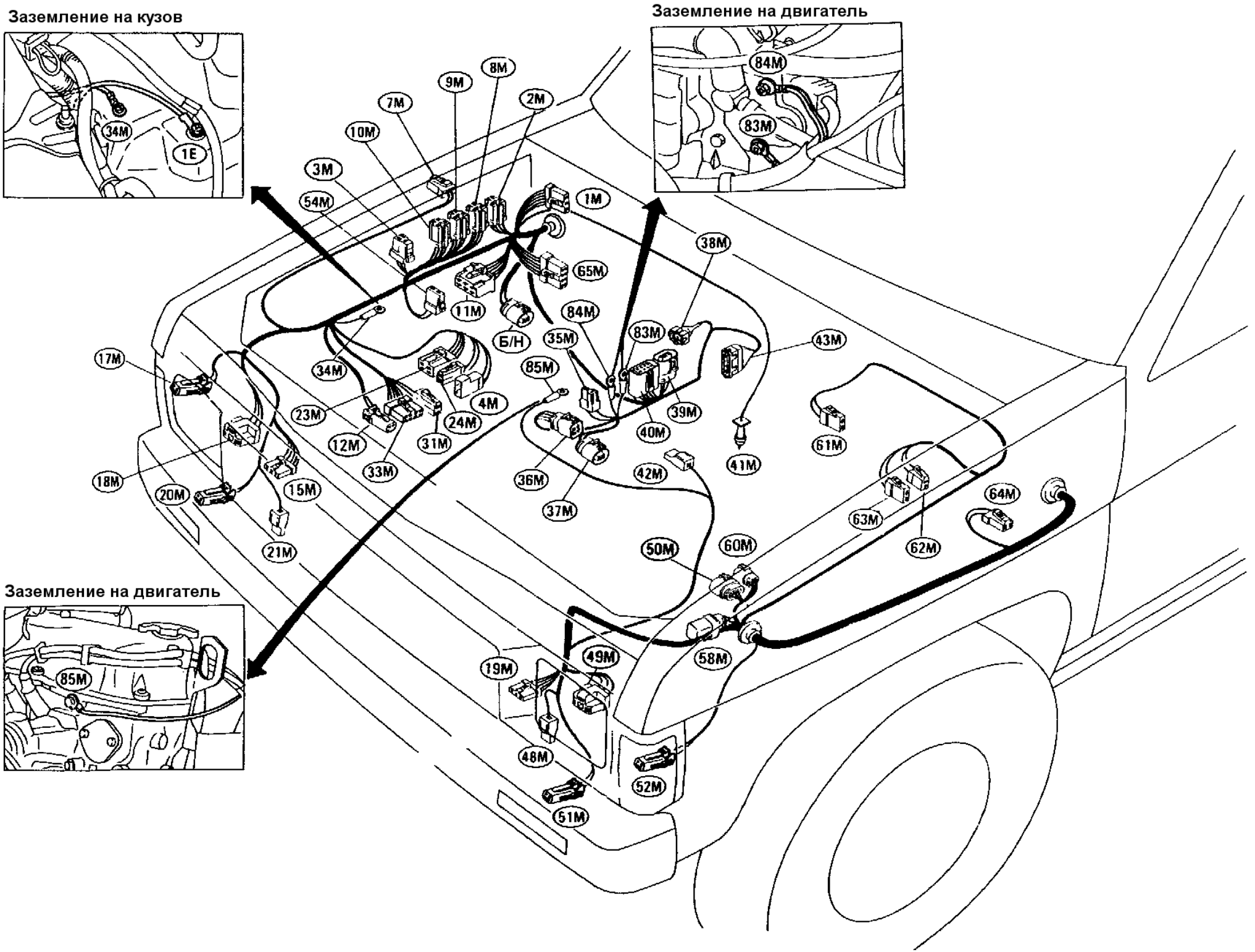
Заземление на кузов
34M
1E
Заземление на двигатель
84M
83M
Заземление на двигатель
85M
1M
2M
3M
4M
7M
8M
9M
10M
11M
12M
15M
17M
18M
19M
20M
21M
23M
24M
31M
33M
34M
35M
36M
37M
38M
39M
40M
41M
42M
43M
48M
49M
50M
51M
52M
54M
58M
60M
61M
62M
63M
64M
65M
Б/Н

Б/Н : К разъему Б/Н жгута двигателя
1M : Мотор стеклоочистителя
2M : Реле задней противотуманной фары
3M : Реле звукового сигнала
4M : Плавкая перемычка
7M : Повторитель поворота, правый
8M : Реле топливного насоса (зеленое)
9M : Главное реле (зеленое)
10M : Реле подогревателя топливной смеси (синее)
11M : Усилитель очистителя фар
12M : К разъему 20E
15M : Стеклоочиститель фары, правый
17M : Габарит, правый
18M : Фара, правая
19M : Стеклоочиститель фары, левый
20M : Поворотник, правый
21M : Звуковой сигнал, правый
23M : Плавкая перемычка
24M : Плавкая перемычка

31M : К разъему 4E
33M : К разъему 24E
34M : Масса кузова
35M : Подогреватель топливной смеси

36M : Датчик углового положения коленвала
37M : Электромагнитный клапан EGR
38M : Концевик дроссельной заслонки
39M : Датчик дроссельной заслонки
40M : Блок впрыска
41M : Лямда-зонд
42M : Распределитель
43M : Датчик расхода воздуха

48M : Звуковой сигнал, левый
49M : Фара, левая
50M : Катушка зажигания (сторона выпуска)
51M : Поворотник, левый
52M : Габарит, левый

54M : Мотор омывателя фар
58M : Резистор и конденсатор
60M : Катушка зажигания (сторона впуска)
61M : Концевик бачка ГТЦ

62M : Мотор омывателя лобового стекла
63M : Мотор омывателя заднего стекла
64M : Повторитель поворота, левый
65M : Усилитель стеклоочистителя
83M : Масса двигателя
84M : Масса двигателя
85M : Масса двигателя

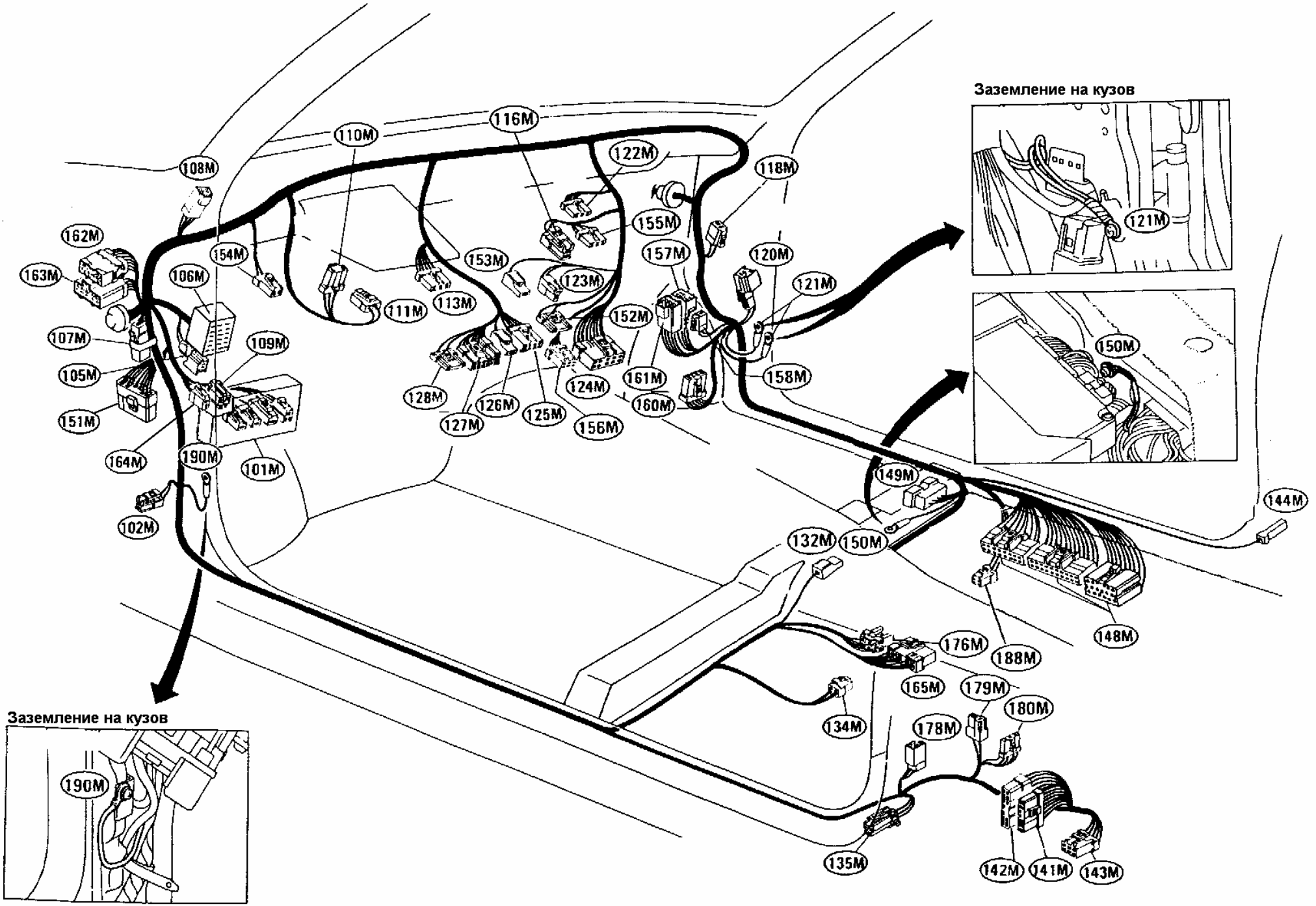
Заземление на кузов
121M
Заземление на кузов
150M
Заземление на кузов
190M
108M
110M
116M
122M
118M
155M
162M
154M
153M
157M
120M
163M
106M
123M
121M
111M
113M
152M
107M
109M
105M
128M
124M
161M
158M
151M
127M
126M
125M
156M
160M
164M
190M
101M
149M
144M
102M
132M
150M
148M
176M
188M
165M
179M
180M
134M
178M
135M
142M
141M
143M

(101M) : Блок предохранителей
(102M) : Колокольчик
(105M) : К разъему левой двери
(106M) : Разъем S.M.J. (К (11))
(107M) : Диод
(108M) : К жгуту плафона салона
(109M) : Реле колокольчика
(110M) : Прерыватель указателя поворотов
(111M) : Концевик тормозной педали
(113M) : Замок зажигания
(116M) : Подсветка панели управления отопителем
(118M) : Вентилятор печки
(120M) : К разъему правой двери
(121M) : Масса кузова
(122M) : Резистор вентилятора печки
(123M) : Прикуриватель
(124M) : Радио
(125M) : Переключатель стеклоочистителя
(126M) : Кнопка звукового сигнала
(127M) : Переключатель фар и габаритов
(128M) : К разъему подрулевого переключателя
(132M) : Концевик стояночного тормоза
(134M) : Обогреватель левого сиденья
(135M) : Концевик левой двери
(141M) : К разъему (2B)
(142M) : К разъему (1B) (Черный)
(143M) : К разъему (5B)
(144M) : Концевик правой двери
(148M) : Блок управления двигателем (ECU)
(149M) : Соединительный разъем "A"
(150M) : Масса кузова
(151M) : Тест-разъем
(152M) : Освещение пепельницы
(153M) : Подсветка прикуривателя
(154M) : Концевик педали сцепления
(155M) : Переключатель вентилятора печки
(156M) : Звуковой усилитель
(157M) : К разъему правой двери
(158M) или (164M) : Прерыватель (автоматический предохранитель)
(160M) : Блок управления стеклоподъемниками
(161M) : К разъему правой двери
(162M) : К разъему левой двери
(163M) : К разъему левой двери
(164M) или (158M) : Прерыватель (автоматический предохранитель)
(165M) : К разъему жгута консоли
(176M) : К разъему жгута консоли
(179M) : Задний левый динамик
(180M) : Блок управления дверными замками
(188M) : Обогреватель правого сиденья
(190M) : Масса кузова

(1I) : Разъем S.M.J. (К разъему (106M))
(2I) : Выключатель задней противотуманной лампы
(4I) : Выключатель обогревателя заднего стекла
(5I) : Контрольные лампы B
(6I) : Тахометр
(7I) : Часы
(8I) : Панель приборов
(9I) : Панель приборов
(10I) : Панель приборов

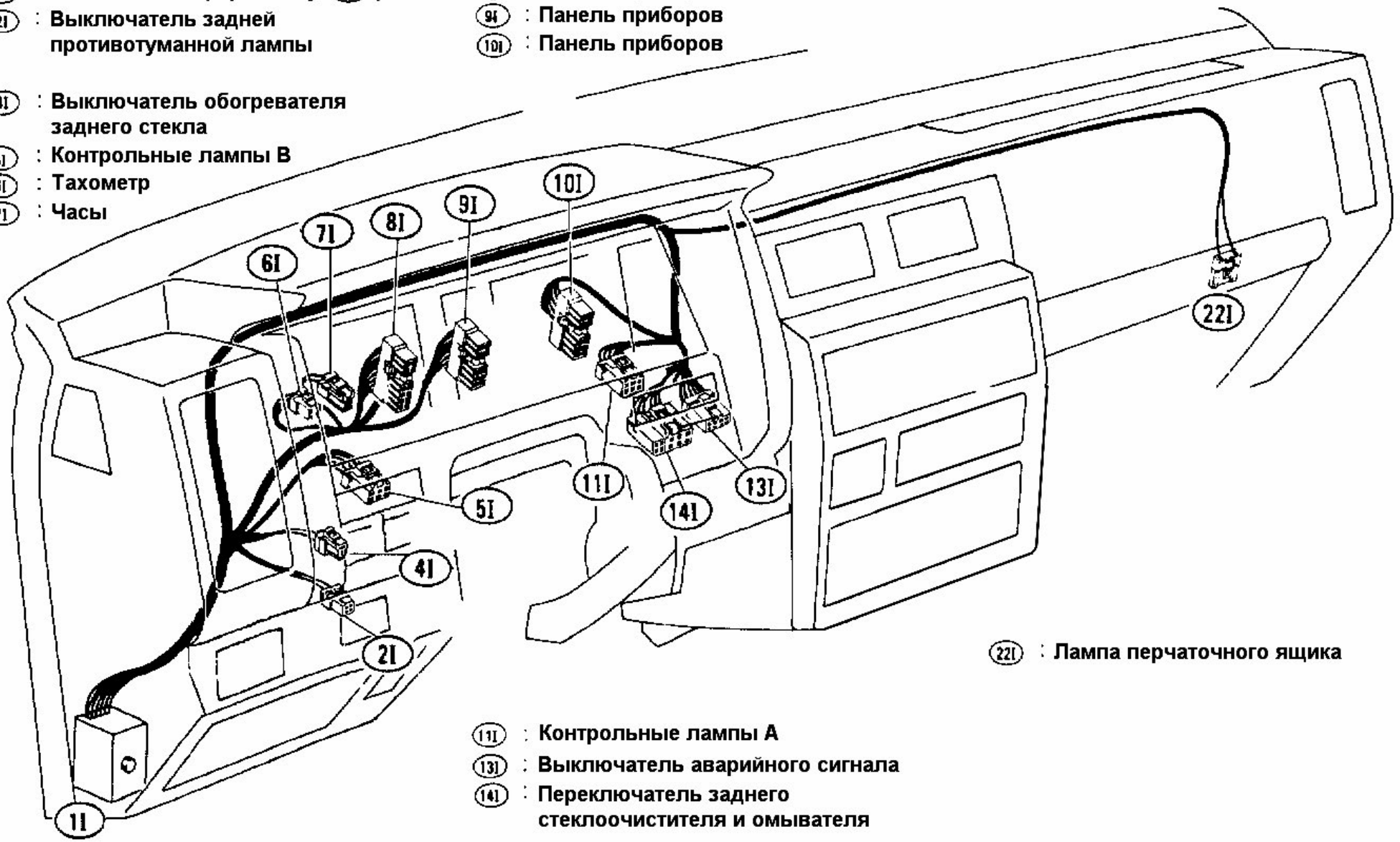

(22I) : Лампа перчаточного ящика
(11I) : Контрольные лампы A
(13I) : Выключатель аварийного сигнала
(14I) : Переключатель заднего стеклоочистителя и омывателя

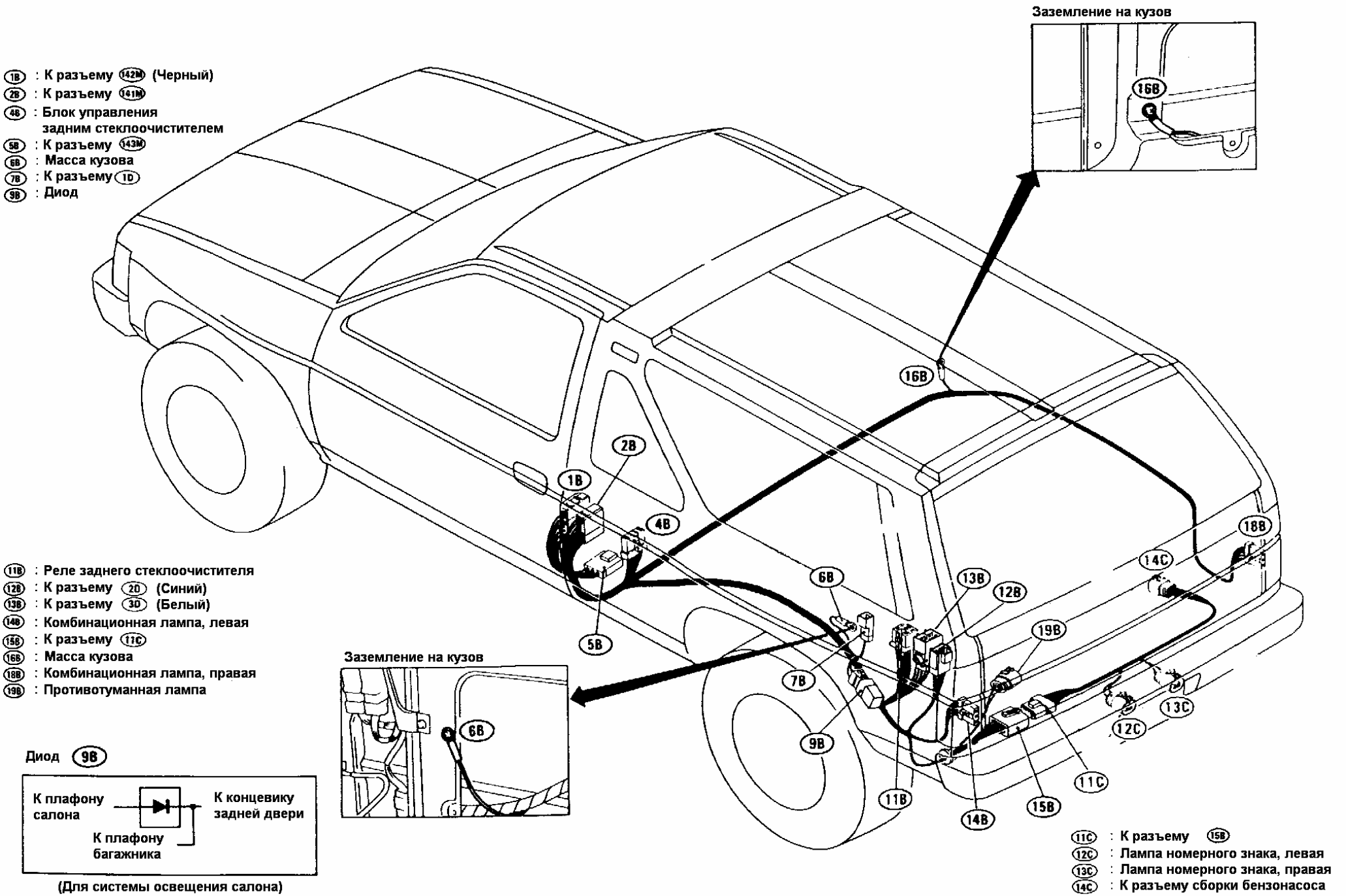

Диод 9B

(Для системы освещения салона)

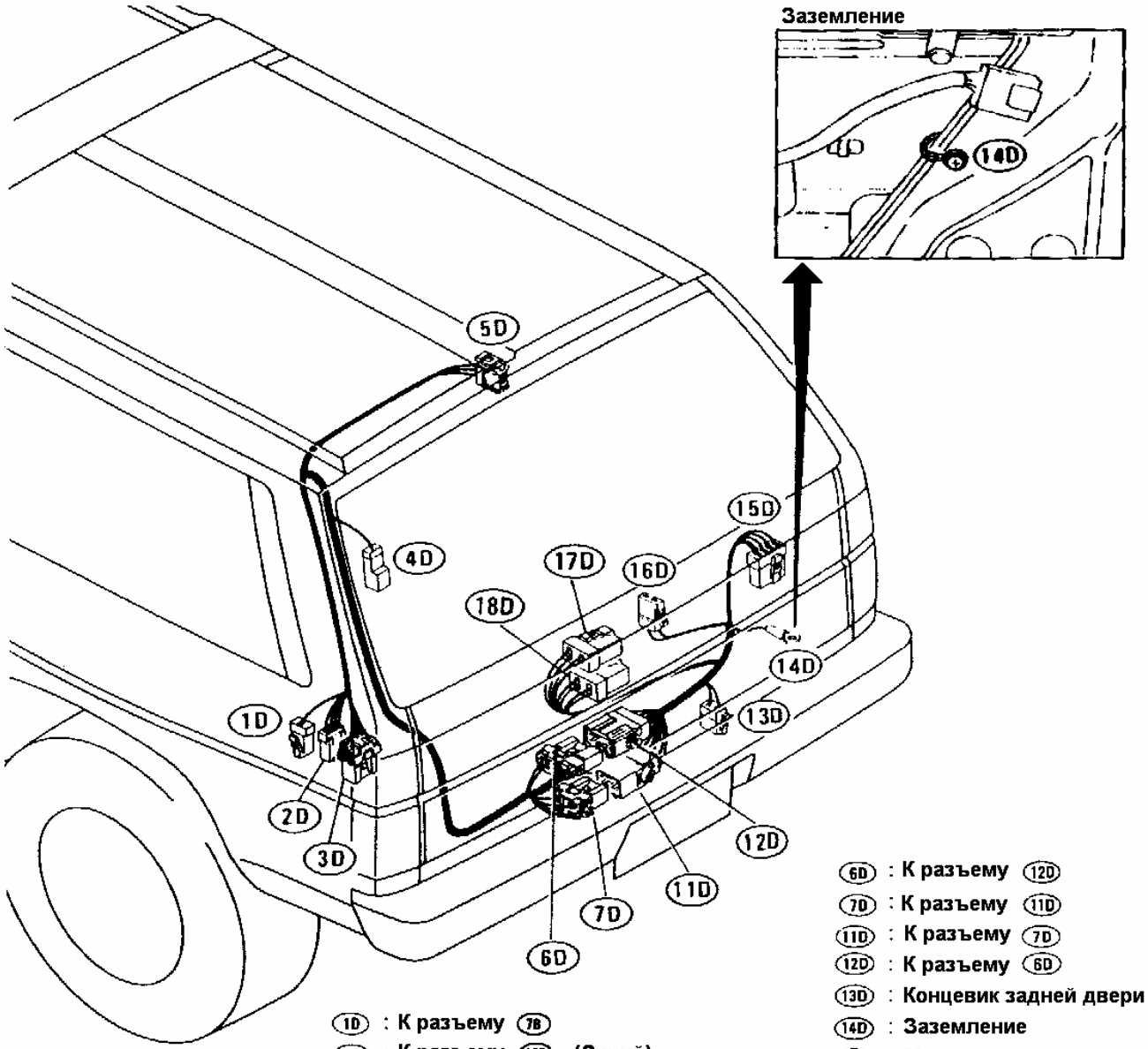

1D : К разъему 7B
2D : К разъему 12B (Синий)
3D : К разъему 13B (Белый)
4D : Обогреватель стекла (плюс)
5D : Плафон багажника

6D : К разъему 12D
7D : К разъему 11D
11D : К разъему 7D
12D : К разъему 6D
13D : Концевик задней двери
14D : Заземление
15D : Мотор стеклоочистителя
16D : Концевик окна
17D : Соленоид открывания окна
18D : Замок двери