Elektrischer Fensterheber (Forts.)

Terrano (zweitürig)

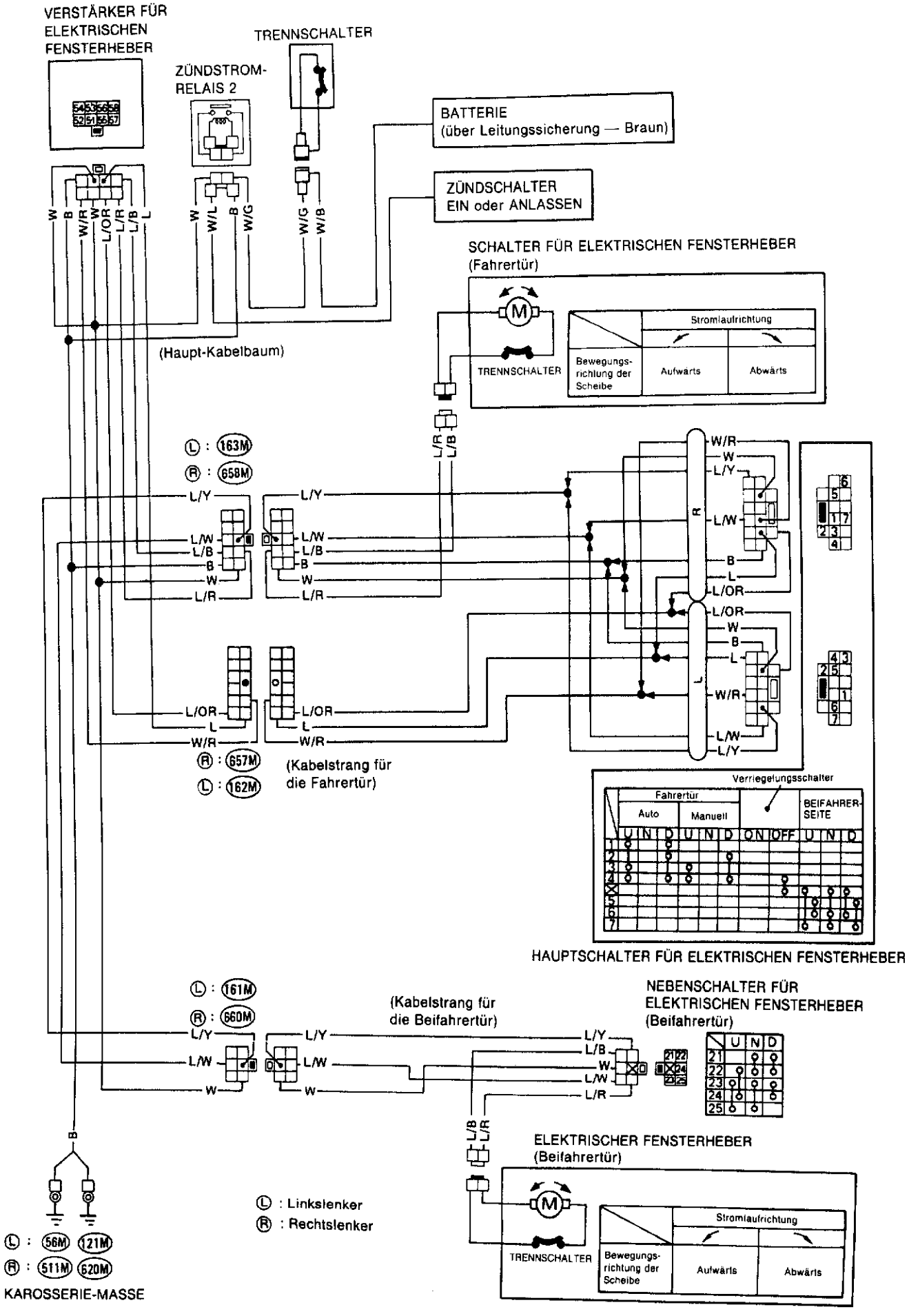

MBF061A