Chiusura Centralizzata (Continuazione)

SCHEMA ELETTRICO

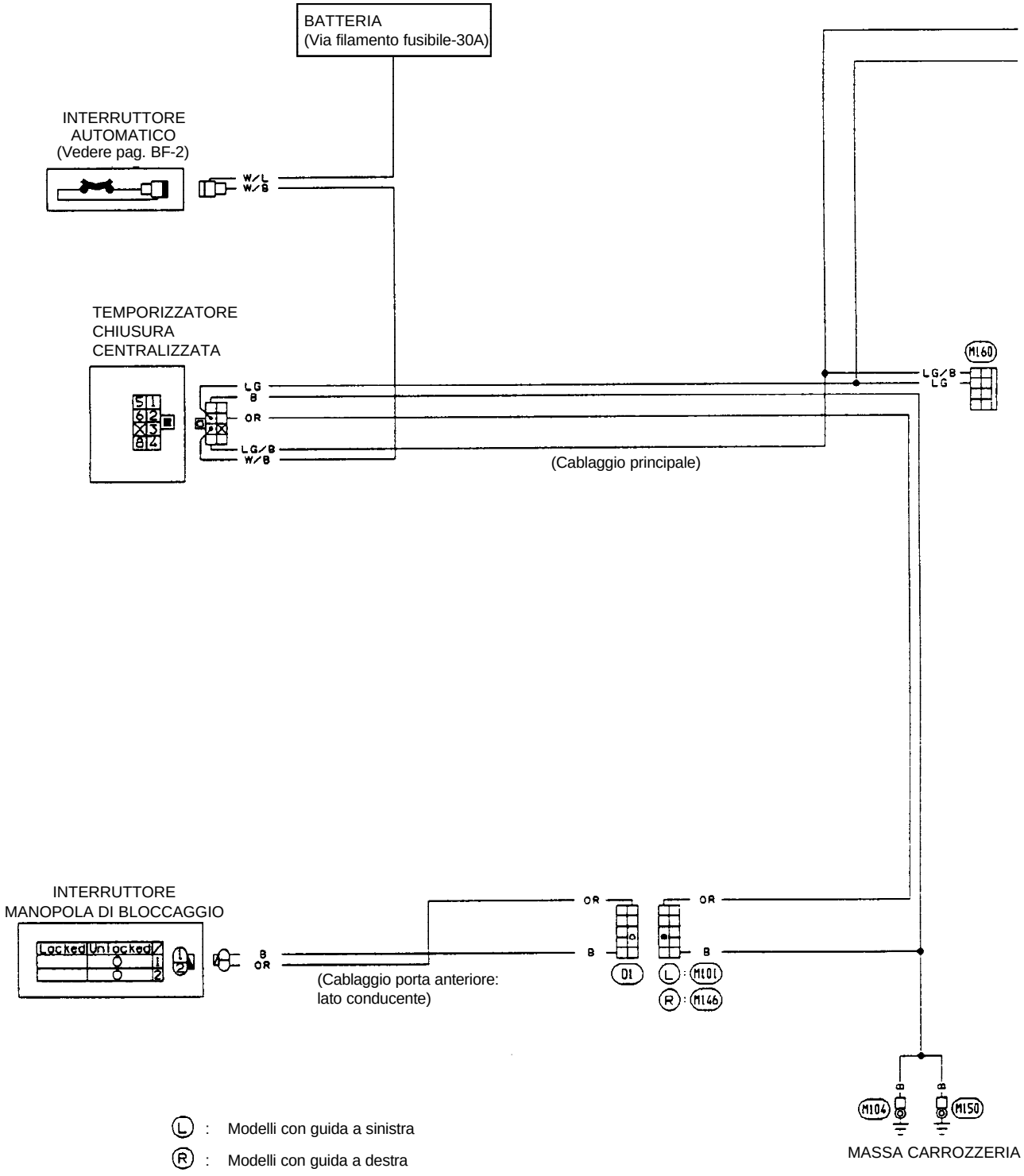

PER I COLORI DEI CAVI:
RIFERIRSI ALLA SEZIONE GI.

Chiusura Centralizzata (Continuazione)

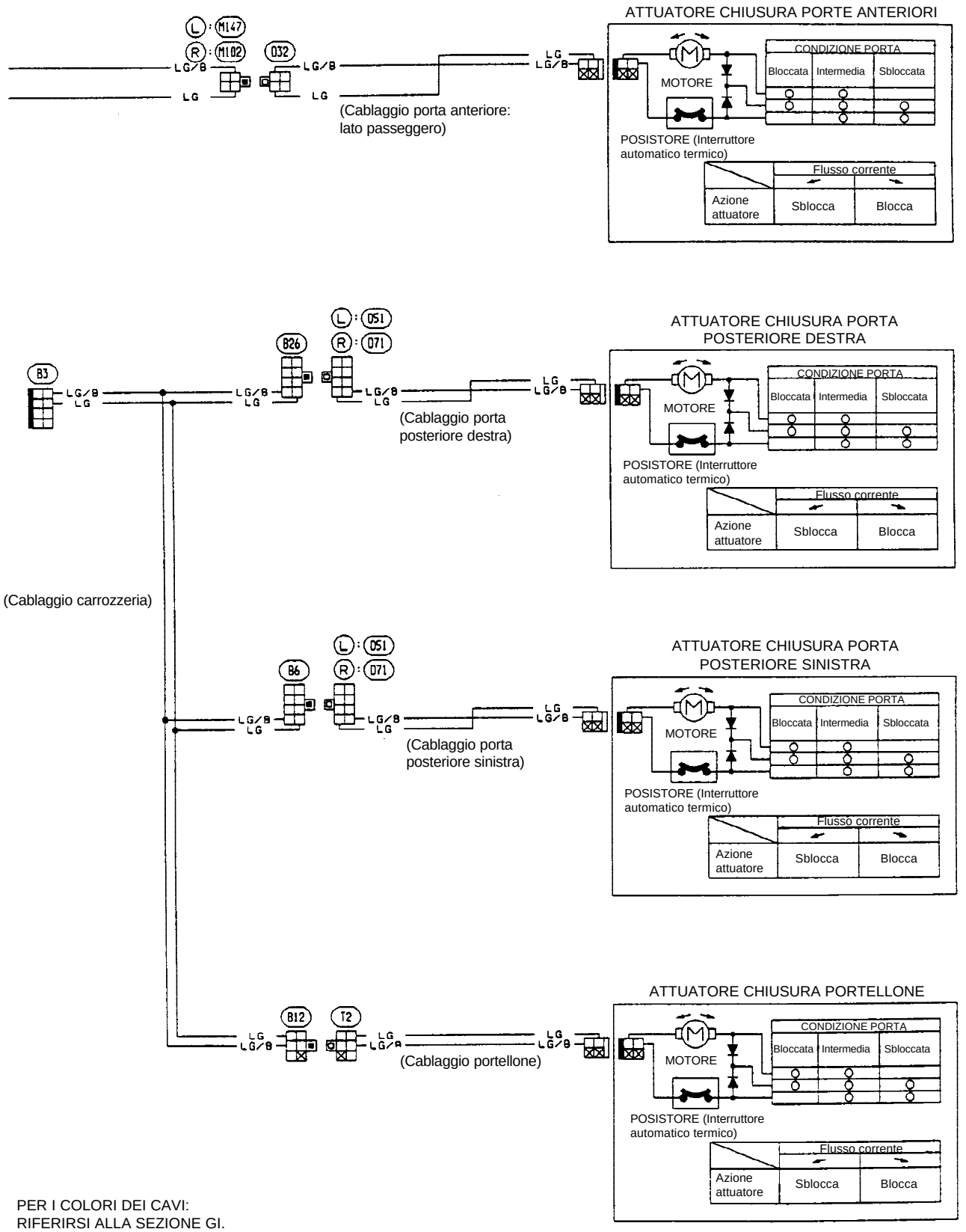

PER I COLORI DEI CAVI:
RIFERIRSI ALLA SEZIONE GI.

YBF003